ELEVADOR VERTICAL OCULTO

FREEACCESS

Entorno Accesible®

Acceder, Comprender y Utilizar

ACCESIBILIDAD | ADAPTACIÓN DE ENTORNOS | PRODUCTOS DE APOYO

Movilidad y Comunicación

Avda. Constitución 20. Edf. La Pirámide Local 6C. 18.012 Granada Tel. 958 / 996 855

info@entornoaccesible.es www.entornoaccesible.es

ÍNDICE

CARACTERÍSTICAS GENERALES 1

PRODUCTOS FREEACCESS 2

1 SOLUCIONES PARA EXTERIORES 2.1

2 SOLUCIONES PARA INTERIORES 2.2

ASPECTO E IMPACTO VISUAL DE FREEACCESS 3

1 OPCIONES DE COLOCACIÓN EN EXTERIORES 3.1

2 OPCIONES DE COLOCACIÓN EN INTERIORES 3.2

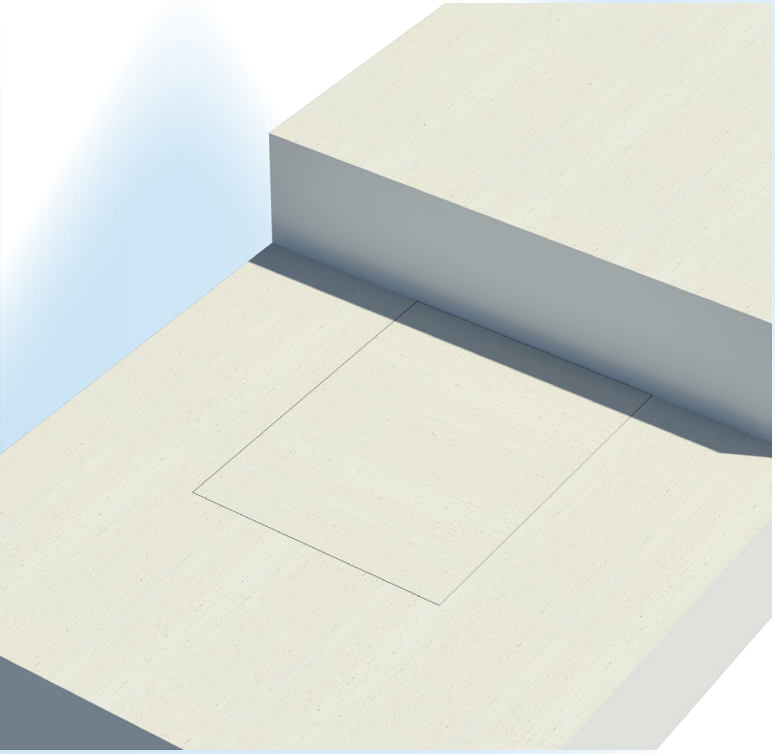

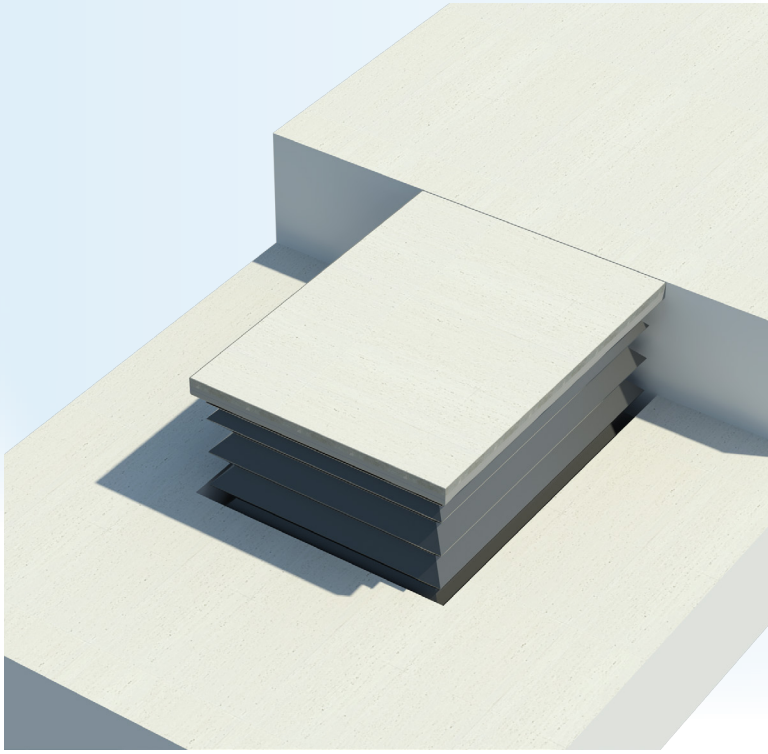

ELEVADOR VERTICAL OCULTO

FreeAccess es un producto especialmente diseñado para evitar el fuerte impacto visual que por norma general tienen todos las plataformas, elementos salvaescaleras y elevadores que se comercializan.
Con FreeAccess no sólo queda todo el sistema oculto, sino que muchas veces se convierte en la alternativa perfecta a las costosas obras de elevadores verticales, máxime cuando los condicionantes urbanísticos o edificatorios son insalvables sin algún sistema de asistencia mecánica.

1 CARACTERÍSTICAS GENERALES

GÉNESIS

En la búsqueda por satisfacer las necesidades de comunicación y accesibilidad para las personas con movilidad reducidad, poca o ninguna ha sido la sensibilidad con la que hemos tratado los espacios a intervenir.
Grandes aparatajes, gruas, estructuras auxiliares... que pueden llegar a provocar su no colocación debido al impacto visual en localizaciones patrimoniales o de interés.

DISEÑO

FreeAccess surge como la solución al problema. Teniendo una limitación de altura razonable, permite a los espacios de las características de accesibilidad necesarias quedando totalmente intregado en el entorno, ya que se embute totalmente en la solería.
Se acabó el impacto visual de los elevadores mecánicos.

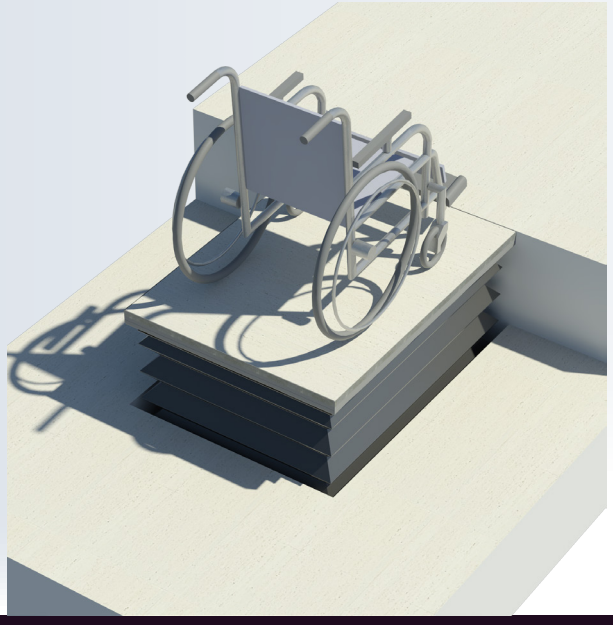

2 PRODUCTOS FREEACCESS

A continuación , se encuentra la visión técnica del producto FREEACCESS, con sus prestaciones y recursos adapables a las situaciones, tanto interiores como exteriores. Se recomienda para alturas máximas de 540 mm de desnivel, lo que evita la necesidad de implantación de barandillas y parapetos verticales.

2.1 SOLUCIÓN PARA EXTERIORES

Recomendado para alturas de elevación máximas de 540mm

El modelo FreeAccess para exteriores cuenta con una bandeja superior adaptable en la que se puede colocar casi cualquier tipo de pavimento, garantizando su mínimo impacto visual mientras que se encuentre parado o sin uso.

Además, la geometría de la bandeja superior se puede acomodar a la situación necesaria, para evitar problemas de cara a bordillos o escalones redondeados, por ejemplo.

Al encontrarse en el Exterior, y bajo la solería natural, será necesaria la colocación de un sistema de bombeo para evitar que en caso de lluvia el equipo de deteriore. Todo queda incluido dentro del propio producto.

Altura de elevación máxima	540 mm
Altura de elevación parado	0.00 mm
Foso necesario	200 mm
Longitud	1160 mm (adaptable)
Ancho de paso	860 mm (adpatable)
Capacidad de elevación V1/V2	250 kg. / 400 kg. 2 prs.
Velocidad de elevación	30 mm /s
Peso	120 kg.
Ruido	< 70 db.

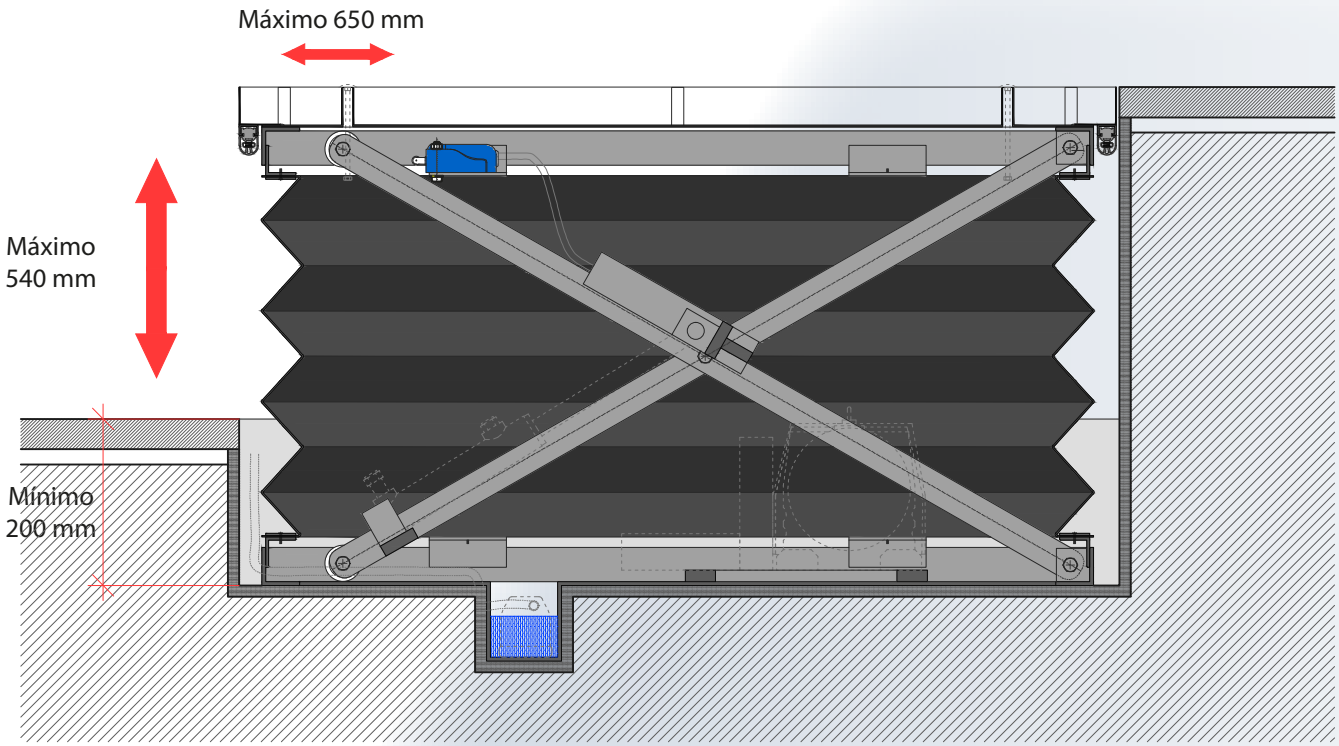

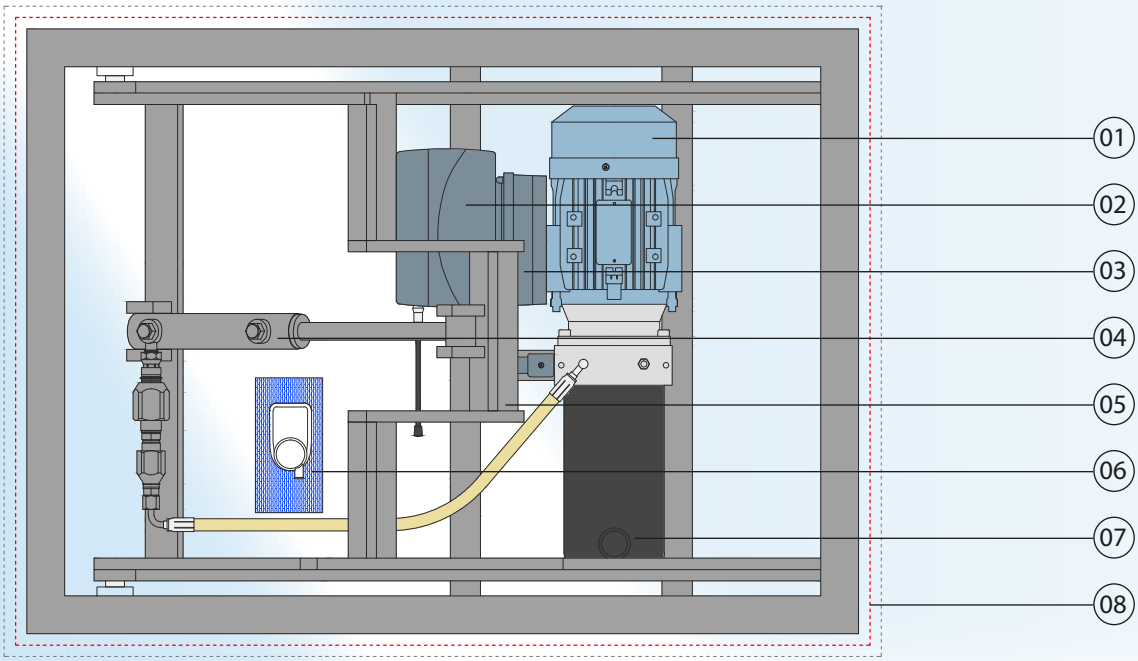

MODELO FREEACCESS EXTERIORES // COMPONENTES

01 Motor hidráulico
02 Receptor inalámbrico
03 Caja de control eléctrico
04 Brazo hidráulico
05 Tijera y escuadras metálicas
06 Bomba de evacuación de aguas
07 Depósito de aceite
08 Banda magnética. Final de carrera

MODELO FREEACCESS EXTERIORES // NORMATIVA

El elevador FreeAccess dispone de declaración de conformidad CE y cumple con las siguientes normativas:

- Orden VIV/561/2010, del 1 de Febrero, por la que se desarrolla el documento técnico de condiciones básicas de accesibilidad y no discriminación para el acceso y utilización de los espacios públicos urbanizados.
- Real Decreto 314/2006, de 17 de marzo (BOE 28-marzo-2006) Código técnico de la Edificación.
- Noma UNE-EN 81-41:2011

MODELO FREEACCESS EXTERIORES // CODICIONANTES URBANÍSTICOS

La viabilidad de colocación del sistema FreeAccess para exteriores está sujeta a las indicaciones de los técnicos municipales en el caso que invada la vía pública.

Requiere de licencia de obra menor o procedimiento establecido por cada municipio.

2.2 SOLUCIÓN PARA INTERIORES

Recomendado para alturas de elevación máximas de 540mm

El modelo FreeAccess para interiores cuenta con una bandeja superior adaptable en la que se puede colocar casi cualquier tipo de pavimento, garantizando su mínimo impacto visual mientras que se encuentre parado o sin uso.

Además, la geometría de la bandeja superior se puede acomodar a la situación necesaria, para evitar problemas de cara a bordillos o escalones redondeados, por ejemplo.

Altura de elevación máxima	540 mm
Altura de elevación parado	0.00 mm
Foso necesario	200 mm
Longitud	1160 mm (adaptable)
Ancho de paso	860 mm (adpatable)
Capacidad de elevación V1/V2	250 kg. / 400 kg. 2 prs.
Velocidad de elevación	30 mm /s
Peso	120 kg.
Ruido	< 70 db.

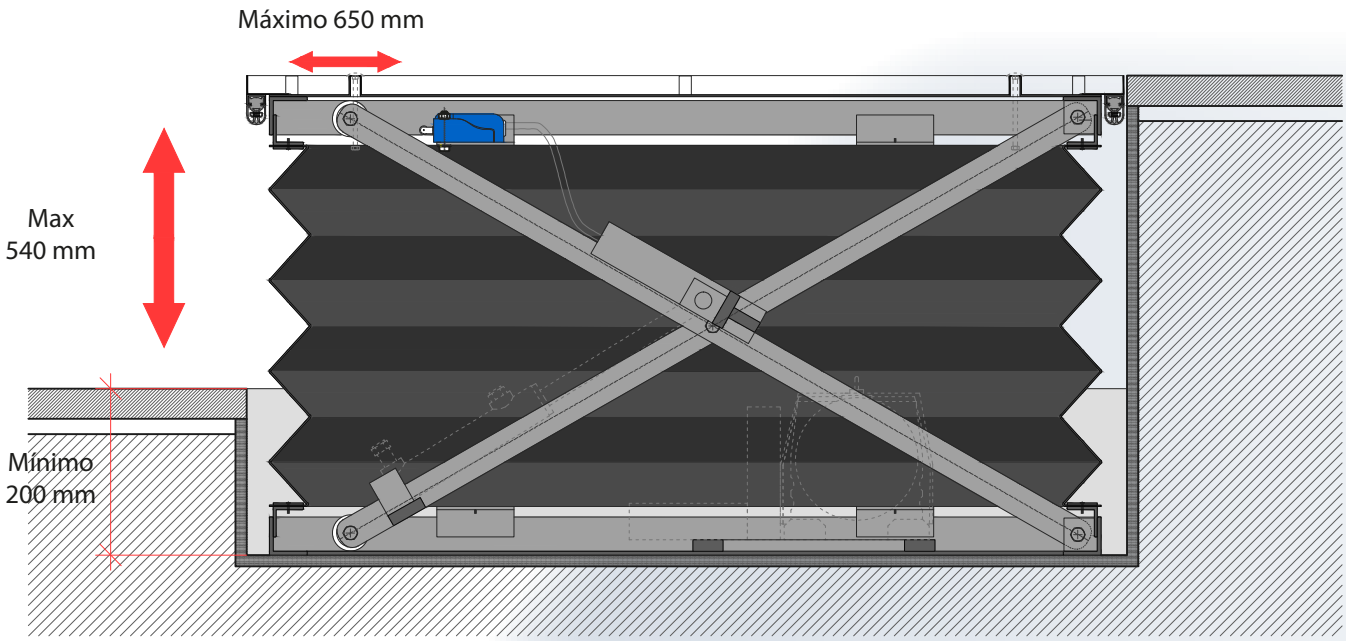

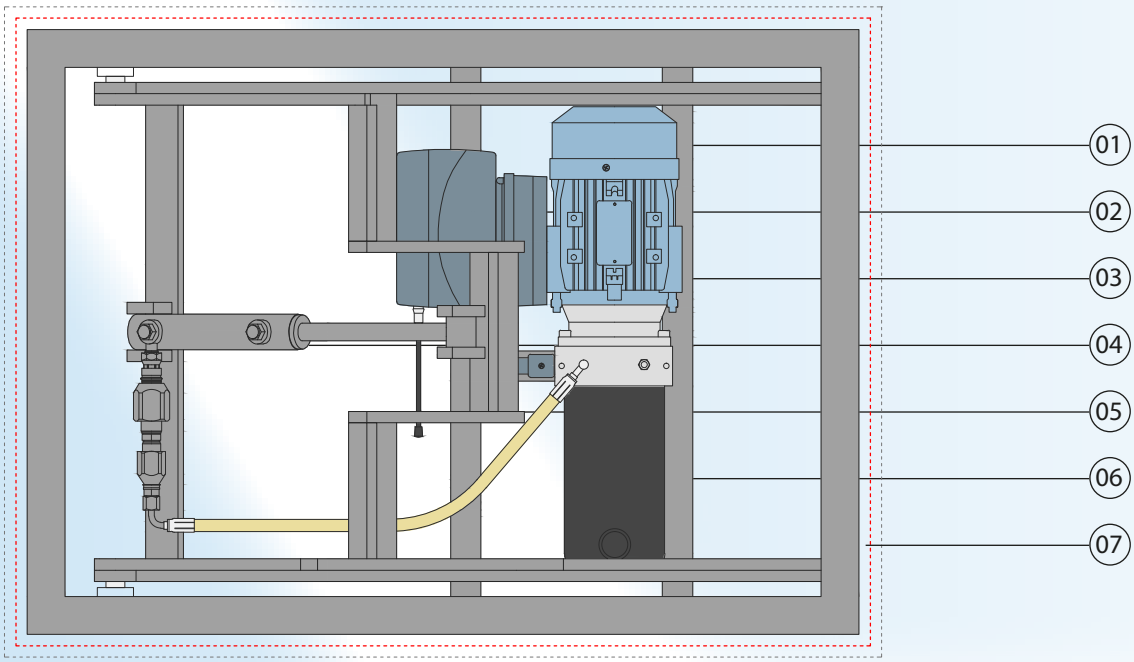

MODELO FREEACCESS INTERIORES // COMPONENTES

01 Motor hidráulico
02 Receptor inalámbrico
03 Caja de control eléctrico
04 Brazo hidráulico
05 Tijera y escuadras metálicas
06 Depósito de aceite
07 Banda magnética. Final de carrera

MODELO FREEACCESS INTERIORES // NORMATIVA

El elevador FreeAccess dispone de declaración de conformidad CE y cumple con las siguientes normativas:

- Orden VIV/561/2010, del 1 de Febrero, por la que se desarrolla el documento técnico de condiciones básicas de accesibilidad y no discriminación para el acceso y utilización de los espacios públicos urbanizados.
- Real Decreto 314/2006, de 17 de marzo (BOE 28-marzo-2006) Código técnico de la Edificación.
- Noma UNE-EN 81-41:2011

MODELO FREEACCESS INTERIORES // CODICIONANTES CONSTRUCTIVOS

Para garantizar la viabilidad de colocacion del sistema FreeAccess en interiores se evaluarán las caracteristicas constructivas del ámbito arquitectónico a intervenir, sin perjuicio de que en el proceso puedan intervenir las delegaciones o autoridades municipales o autonomicas correspondientes.

3 ASPECTO E IMPACTO VISUAL DE FREEACCESS

El principal objetivo del producto FreeAccess no es otro que promover la accesibilidad global de todas aquellas personas con movilidad reducida, pero además, añadiendo el componente del diseño, el detalle y la elegancia arquitectónica que tanto suele faltar en dichas soluciones. El modelo FreeAccess permite varias posibilidades de ubicación que pasamos a mostrar:

3.1 OPCIONES DE COLOCACIÓN EN EXTERIORES

FreeAccess cuenta con diversas de posibilidades de colocación, siendo las más complejas las que interfieren directamente con el viario público, ya que pueden incluso no ser viables en el caso de encontrarnos cercanos a ámbitos protegidos y/o patrimoniales, por lo que tendremos varias opciones de intervención que según la casuística de cada intervención serán o no de aplicación.

ESQUEMAS DE CASUÍSTICA Y OPCIONES POSIBLES

OPCIÓN 01

1 peldaño a salvar y ubicación del elevador en vía pública

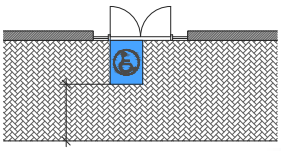

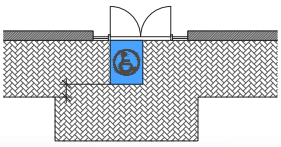

OPCIÓN 02

1 peldaño a salvar y ubicación del elevador en parcela

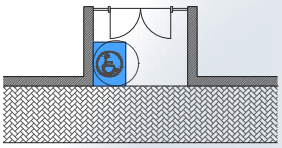

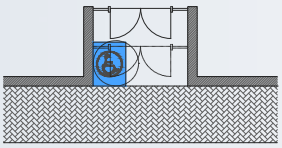

OPCIÓN 03

Máximo 3 peldaños a salvar y ubicación del elevador en vía pública

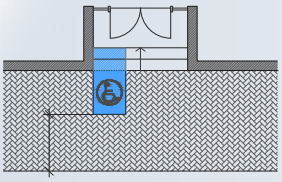

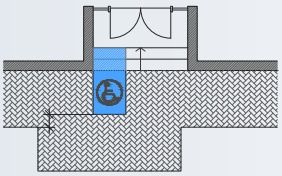

OPCIÓN 04

Máximo 3 peldaños a salvar y ubicación del elevador en parcela

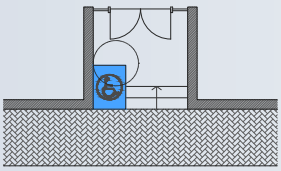

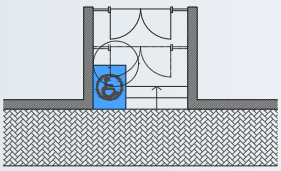

OPCIÓN 01

Habiendo un solo peldaño a salvar esta opción de colocación permite el acceso cómo al edificio desde una posición segura.

En caso de que fuera necesario la plataforma superior podría mimetizarse con el acerado a través de la colocación del mismo pavimento en el cajeado superior de la pieza.

El sistema podría funcionar tando de forma remota con mando y pulador, como, en el que caso de que así se solicitara con controles incorporados en fachada.

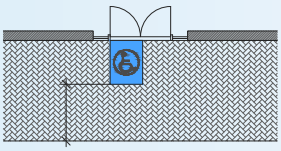

A_Ancho suficiente

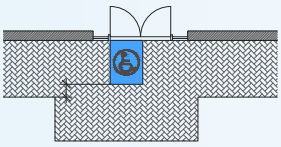

B_Ancho insuficiente con ampliación de acerado

El elevador podría ubicarse en función del tamaño del acerado, tendiendo que dejar un paso mínimo de 1,50 m. En el caso que no cumpliera, podría solicitarse la ampliación del mismo.

OPCIÓN 02

Habiendo un solo peldaño a salvar esta opción de colocación permite el acceso cómo al edificio desde una posición segura.

En caso de que fuera necesario la plataforma superior podría mimetizarse con el acerado a través de la colocación del mismo pavimento en el cajeado superior de la pieza.

El sistema podría funcionar tando de forma remota con mando y pulador, como, en el que caso de que así se solicitara con controles incorporados en fachada.

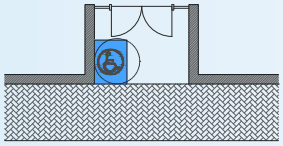

A_Zaguán suficiente

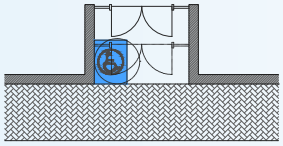

B_Zaguán insuficiente con modificación de acceso

El elevador podría ubicarse en función del tamaño del zaguán, tendiendo que dejar un paso mínimo de 1,20m. En el caso que no cumpliera, se estudiaría la modificación del acceso dentro de la parcela.

OPCIÓN 03

Habiendo un máximo de 3 peldaños a salvar y anchura suficiente en el acerado (esto es 1,50m más aparte de los ocupados por el sistema FreeAccess) esta opción de colocación permite el acceso cómo al edificio desde una posición segura.

En caso de que fuera necesario la plataforma superior podría mimetizarse con el acerado a través de la colocación del mismo pavimento en el cajeado superior de la pieza.

El sistema podría funcionar tando de forma remota con mando y pulador, como, en el que caso de que así se solicitara con controles incorporados en fachada.

Como se ve en las imágenes, el sistema de elevación vertical se complementa con una pasarela automática que conecta el nivel de acceso con la plataforma

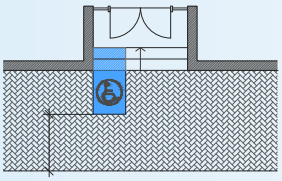

A_Ancho suficiente

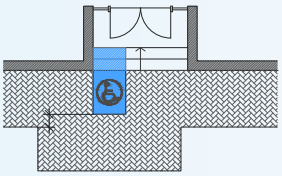

B_Ancho insuficiente con ampliación de acerado

El elevador podría ubicarse en función del tamaño del acerado, tendiendo que dejar un paso mínimo de 1,50 m. En el caso que no cumpliera, podría solicitarse la ampliación del mismo.

OPCIÓN 04

Habiendo un máximo de 3 peldaños a salvar, esta opción de colocación permite el acceso cómo al edificio desde una posición segura.

En caso de que fuera necesario la plataforma superior podría mimetizarse con el acerado a través de la colocación del mismo pavimento en el cajeado superior de la pieza.

El sistema podría funcionar tando de forma remota con mando y pulador, como, en el que caso de que así se solicitara con controles incorporados en fachada.

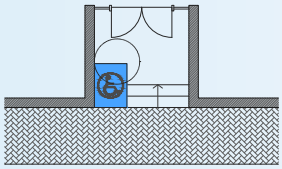

A_Zaguán suficiente

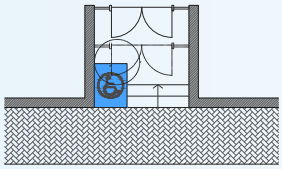

B_Zaguán insuficiente con modificación de acceso

El elevador podría ubicarse en función del tamaño del zaguán, tendiendo que dejar un paso mínimo de 1,20m. En el caso que no cumpliera, se estudiaría la modificación del acceso dentro de la parcela.

3.2 OPCIONES DE COLOCACIÓN EN INTERIORES

FreeAccess cuenta con diversas de posibilidades de colocación, siendo las más sencillas desde el punto de vista normativo las que se pueden llevar a cabo en los espacios o dependencia interiores de los edificios. Aun así, hay que llevar a cabo un estudio y medición tanto del espacio donde se pretende implantar el elevador como de los elementos constructivos que lo componen, ya que podrían llegar a impedir la colocación del sistema.

Como norma general hay tres opciones viables dentro de un portan o zona comunitaria, siendo siempre conscientes de que la altura máxima a salvar son 3 peldaños.

ESQUEMAS DE CASUÍSTICA Y OPCIONES POSIBLES

OPCIÓN 01

1 peldaño a salvar y espacio suficiente dentro del portal.

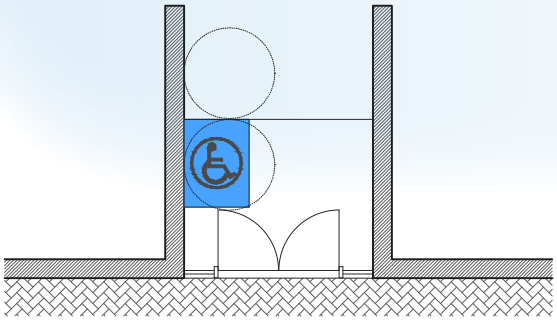

OPCIÓN 02

Un máximo de 3 peldaños a salvar y espacio suficiente dentro del portal.

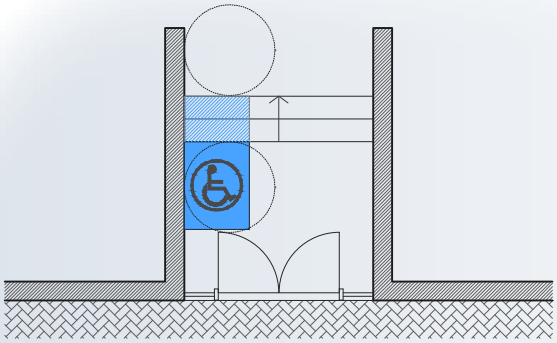

OPCIÓN 03

Un máximo de 3 peldaños a salvar y espacio insuficiente dentro del portal. (En este caso el estudio de viabilidad es de gran importancia)

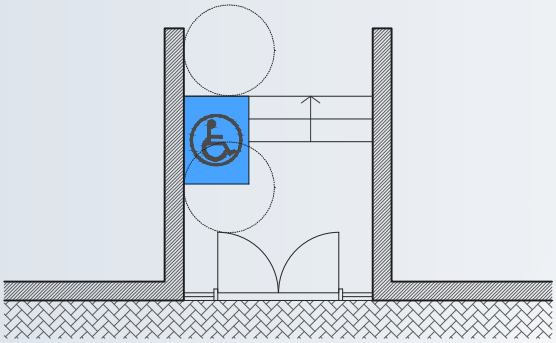

Entorno Accesible®

Acceder, Comprender y Utilizar

ACCESIBILIDAD | ADAPTACIÓN DE ENTORNOS | PRODUCTOS DE APOYO

Movilidad y Comunicación

Avda. Constitución 20. Edf. La Pirámide Local 6C. 18.012 Granada Tel. 958 / 996 855

info@entornoaccesible.es www.entornoaccesible.es