Entorno Accesible
Acceder, Comprender y Utilizar

LA SILLA SALVAESCALERAS DE RIELES CURVOS ATALAYA

Con la silla salvaescaleras de rieles curvos ATALAYA **se acabaron las restricciones a su independencia y los problemas con las escaleras de su casa. Con sus necesidades personales siempre presentes, Bison le ofrece la solución perfecta para hacerle la vida mucho más fácil. Sean cuales sean sus motivos, puede estar usted orgulloso de sumarse a las miles de personas de todo el mundo que disfrutan de una vida independiente en su propio hogar, gracias a la** ATALAYA**.**

Con un mecanismo incorporado de arranque y parada suaves, la **ATALAYA** le proporciona un transporte cómodo y suave en todo momento. Puede estar seguro de que su silla salvaescaleras siempre estará lista para usarla gracias a sus baterías recargables integradas; incluso en caso de que se produzca un corte en el suministro eléctrico.

La ATALAYA se adapta prácticamente a cualquier escalera de recorrido curvo, y su riel fino y de diseño atractivo se instala en las mismas escaleras, de modo que no se daña la estructura de la casa. Además, gracias a su funcionamiento suave y silencioso, la silla salvaescaleras ATALAYA es un bonito complemento para su hogar.

La ATALAYA se ha diseñado minuciosamente para incluir una amplia variedad de características de seguridad y comodidad, para que usted disfrute de su silla salvaescaleras durante muchos años de un modo seguro y fiable. Para garantizar un uso sencillo y sin esfuerzo de la silla salvaescaleras, la ATALAYA se ha diseñado teniendo en cuenta su comodidad y facilidad de uso.

Su exclusivo sistema de autonivelación desplaza el bastidor de la silla salvaescaleras por el riel de perfil bajo y ajusta automáticamente la velocidad y el nivel del asiento al pasar por las esquinas, gracias a lo cual procura un transporte de una suavidad excepcional. La programación electrónica de la silla salvaescaleras garantiza un funcionamiento óptimo en toda ocasión.

El reposapiés de la ATALAYA está muy cerca del suelo y entre ambos no media ningún escalón. También acaba al mismo nivel que el borde del último escalón de la escalera, procurando un acceso sencillo a la planta superior.

Cuando no se usa, la ATALAYA se puede plegar; su diseño plano y su capacidad exclusiva de aparcamiento interior garantizan que la silla salvaescaleras no suponga un obstáculo y permiten que otros miembros de la familia usen las escaleras con normalidad.

UNA PROFUSIÓN DE CARACTERÍSTICAS *PARA SU PROVECHO*

1. Asiento y respaldo acolchados
2. Mandos de uso fácil
3. Cinturón de seguridad
4. Brazos, reposapiés y asiento plegables para facilitar el acceso a la escalera
5. Asiento giratorio: no tendrá que contorsionarse para subirse o bajarse de la silla salvaescaleras.
6. Pantalla digital de diagnóstico que informa al usuario del estado de la silla salvaescaleras.
7. Sensores de seguridad en el reposapiés y el bastidor que detienen automáticamente la silla salvaescaleras en caso de detectar un obstáculo.
8. Mando a distancia de mano que permite al usuario "llamar" o "enviar" la silla salvaescaleras arriba o abajo de las escaleras.
9. Gracias al sistema modular de riel, la parte de la silla salvaescaleras que corresponde al riel se puede montar rápidamente a partir de componentes de serie, lo cual permite una entrega más rápida y un tiempo de instalación más cómodo para usted.

DIMENSIONES *DE LA* ATALAYA

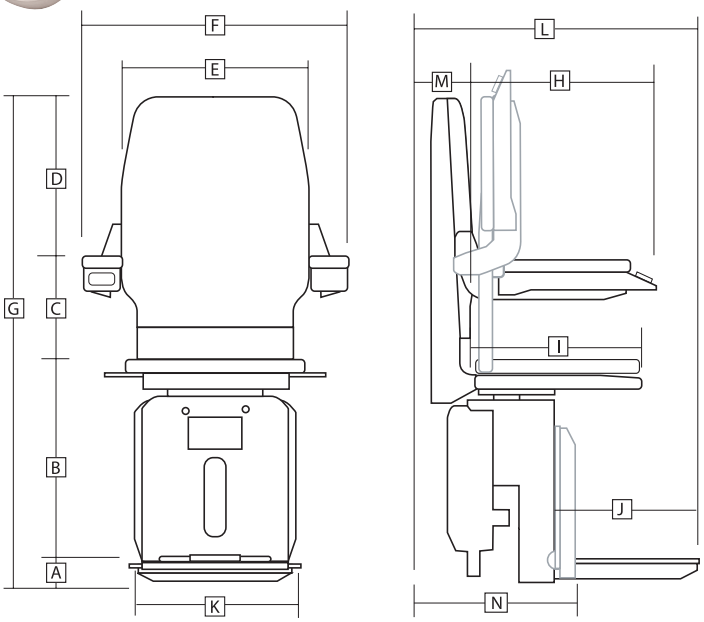

Dimensiones	mm
A Entre el suelo y la parte superior del reposapiés	50
B Desde la parte superior del reposapiés hasta la parte superior del asiento	490-580
C Desde la parte superior del asiento hasta la parte superior de los brazos	247
D Desde la parte superior de los brazos hasta la parte superior del respaldo	388
E Ancho entre los brazos	450
F Ancho total	567
G Altura total	1175-1235
H Largo de los brazos desde el respaldo	400
I Largo de la base del asiento desde el respaldo	370
J Largo del reposapiés	365
K Ancho del reposapiés	375
L Desde la parte frontal del reposapiés hasta el larguero	640
M Desde la parte trasera del asiento hasta el larguero	90/140
N Ancho de la silla salvaescaleras plegada	320

Entorno Accesible
Acceder, Comprender y Utilizar